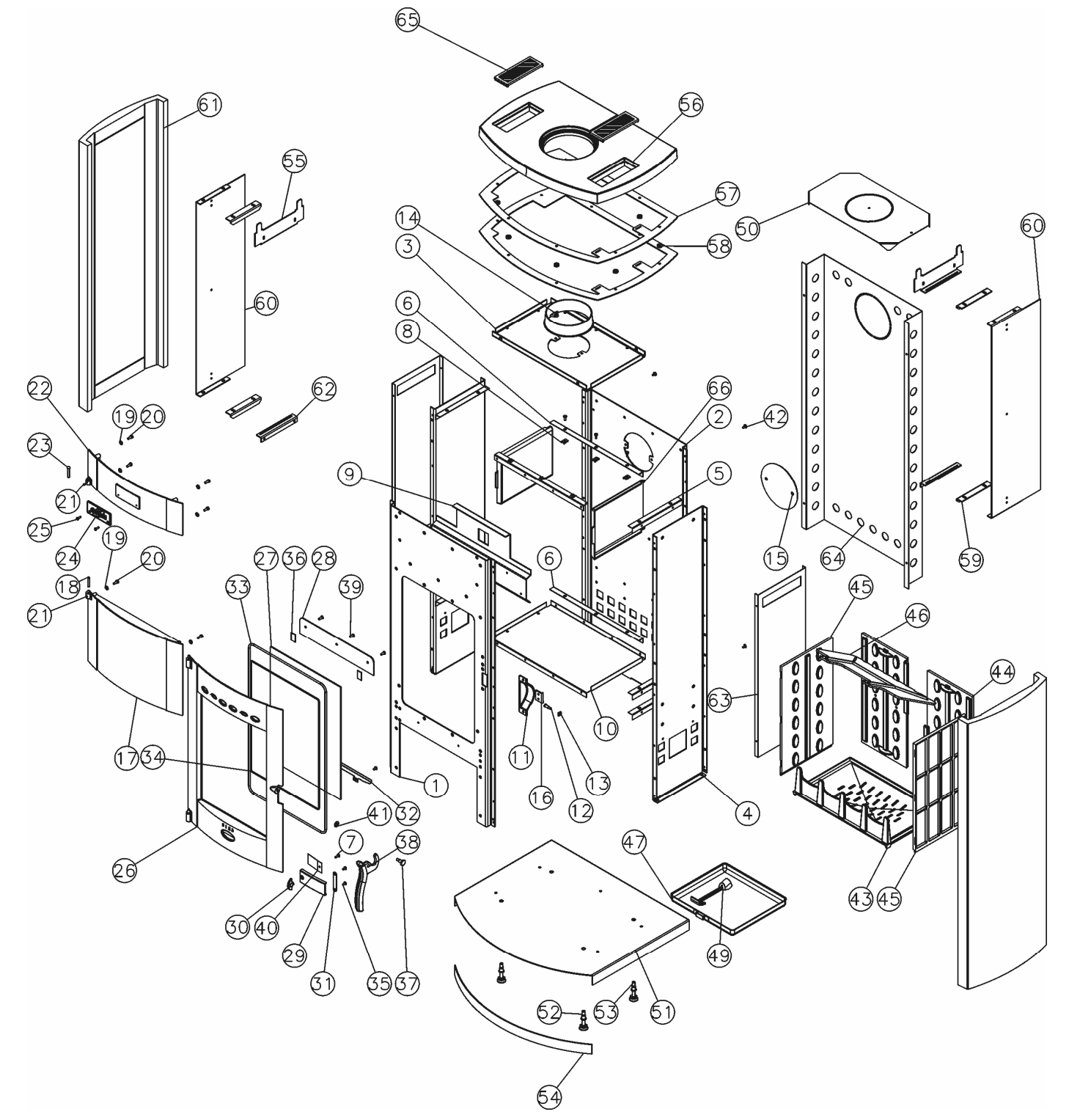
65
61
56
55
57
50
60
14
58
3
60
6
8
62
66
22
19
20
2
42
23
9
5
21
25
24
19
15
64
59
27
36
28
6
20
18
33
39
45
21
46
44
63
17
34
10
11
13
1
16
12
32
41
4
7
38
47
26
43
45
30
40
29
49
31
35
37
52
53
51
54